第２０回 全日本レディースソフトボール大会

期日　平成２７年９月１２日(土)～１４日(月)
会場　長野県伊那市 富士塚スポーツ公園運動場他

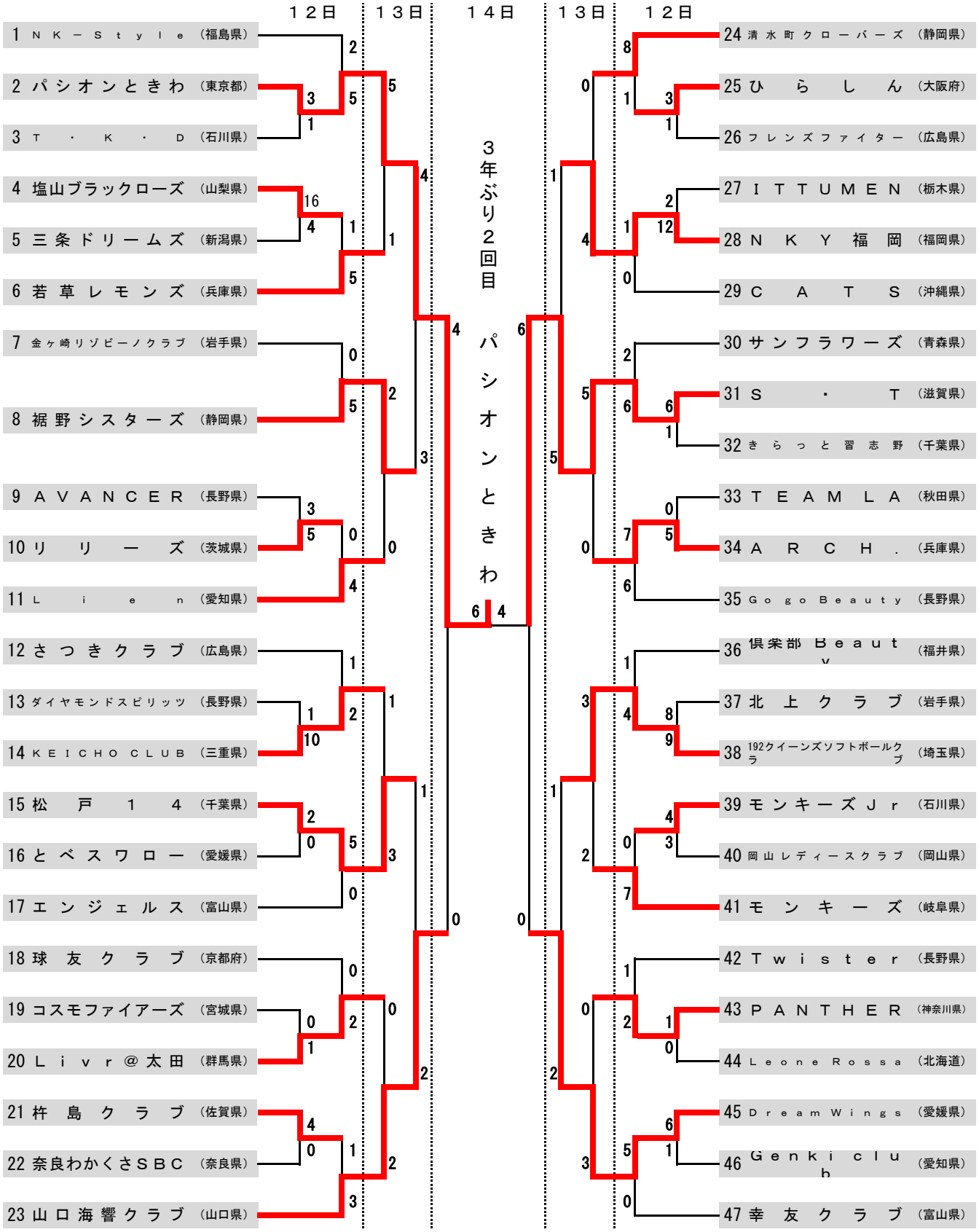

問い合わせ先：長野県ソフトボール協会 記録委員会　矢口博文(090-1438-6116)